

Aan de plattegronden kunnen geen rechten worden ontleend

© Zibber www.zibber.nl



Aan de plattegronden kunnen geen rechten worden ontleend
© Zibber www.zibber.nl



Aan de plattegronden kunnen geen rechten worden ontleend
© Zibber www.zibber.nl

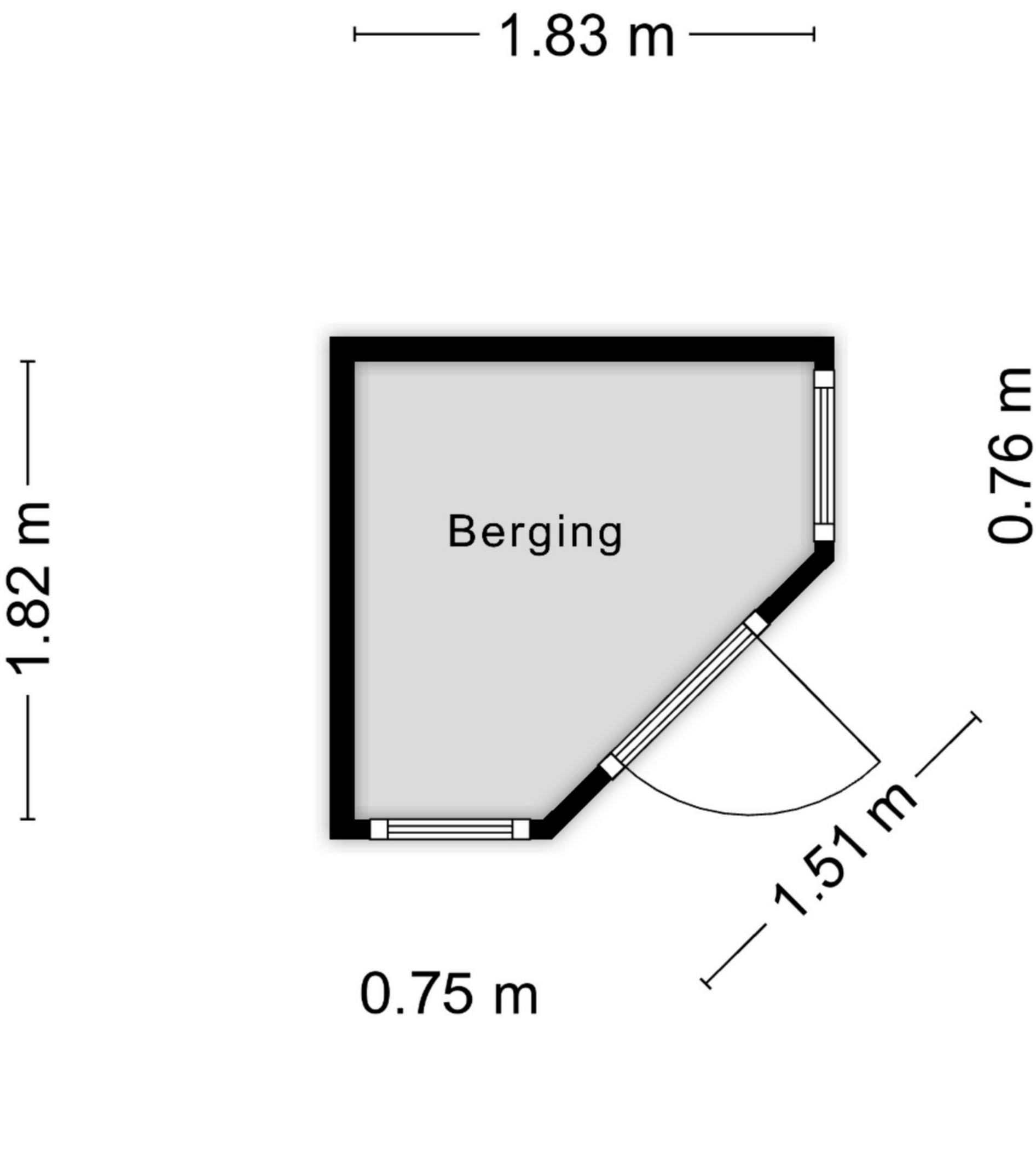

Aan de plattegronden kunnen geen rechten worden ontleend
© Zibber www.zibber.nl